DDQP-II 9-9

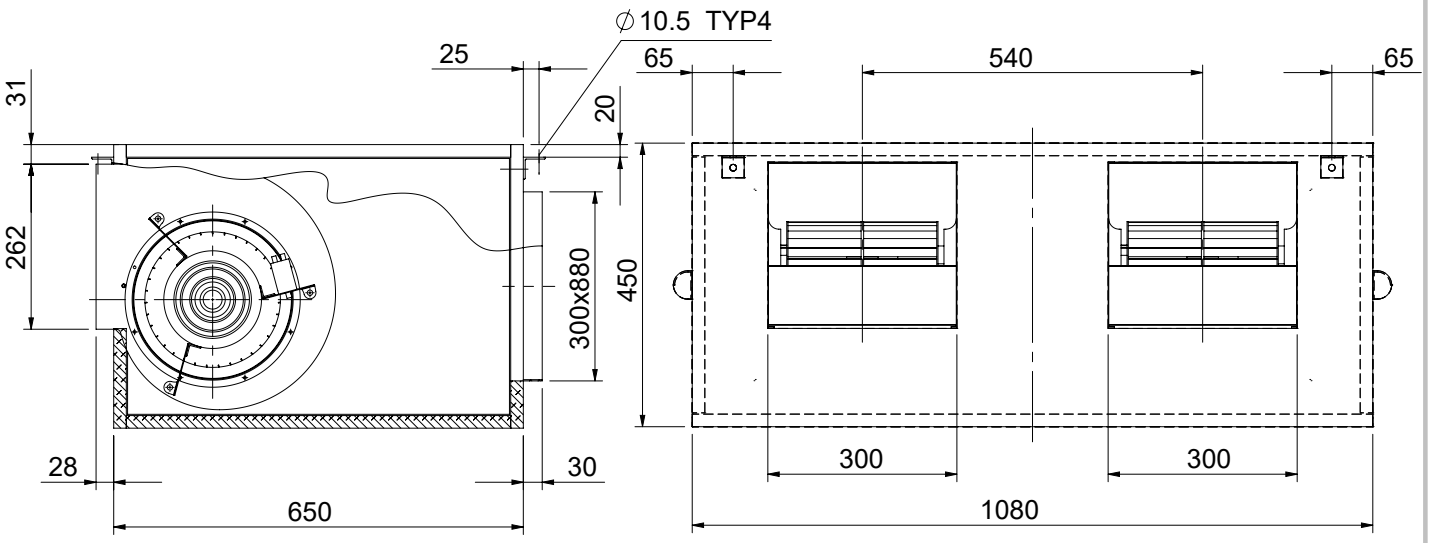
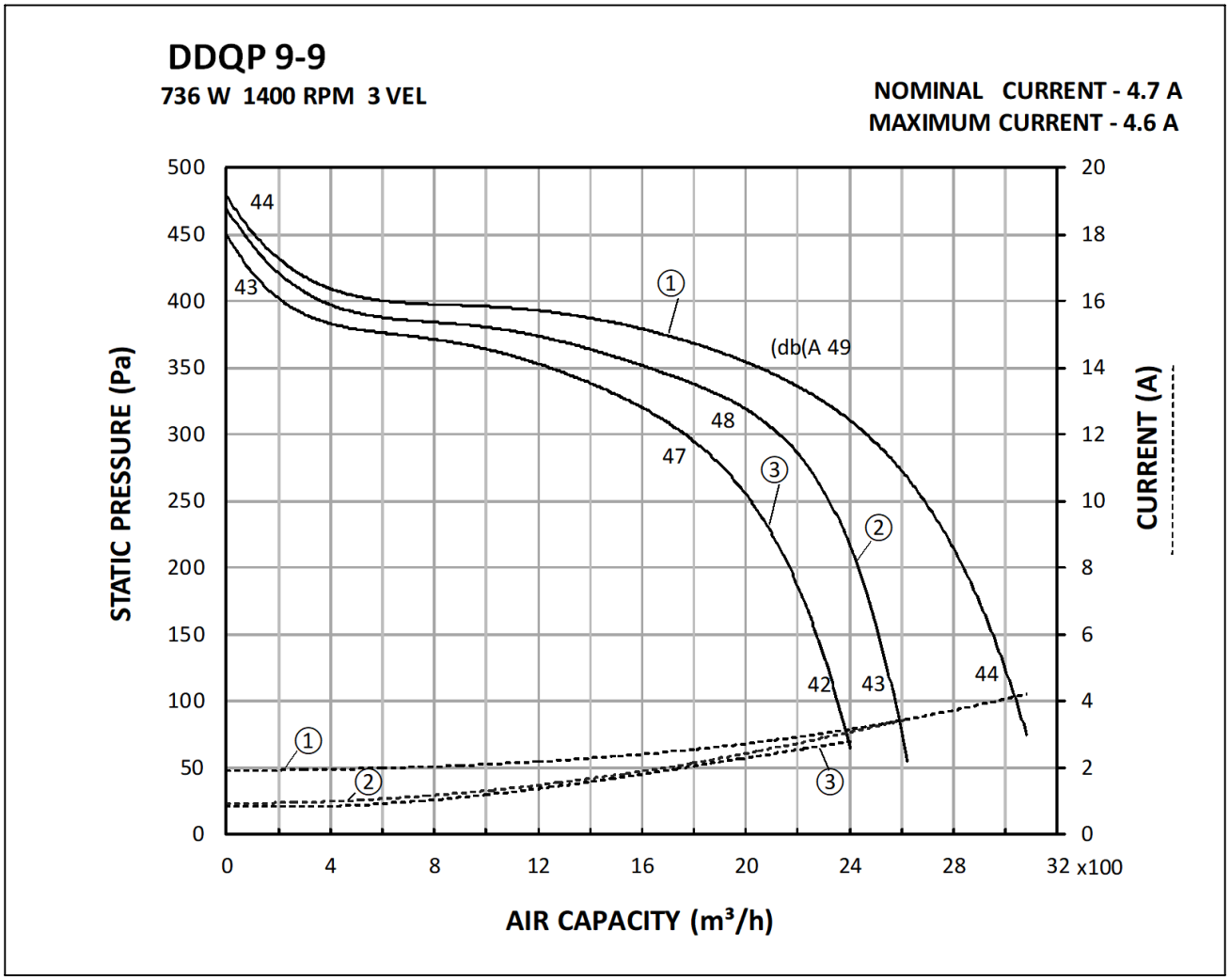
* רמת הרעש במרחק 1.5 מטר מתא המפוח כשהמפוח מחובר בתעלות משני צידיו *
* עבור מפוח כפול יש להוסיף db +3 *
* גרף מתייחס למפוח בודד - עבור דופלקס יש להכפיל ספיקה והלחץ לא משתנה *